ΜΠΕΡΑΕΜΑΤΑ

…3 …2 …1 Ανάφλεξη!!

Η…RF ΤΗΣ ΕΝΗΜΕΡΩΣΗΣ ΣΟΥ!!

Ο αντιπρόεδρος μας
SV1RLC Αθανάσιος Σκεπετάρης

Πίεση συνεχώς. Πίεση από παντού. Πίεση από ανθρώπους, πίεση από το χρόνο, πίεση από προϊστάμενους, πίεση ατμοσφαιρική, πίεση υδραυλική, πίεση καρδιακή, πίεση γενικώς. Γενικώς και ειδικώς. Από υψηλά ιστάμενα στελέχη της Ε.Ρ.Δ.Ε. Ειδικότερα από έναν. Τον κύριο στα αριστερά. Μας πίεσε με μερικό αποκλεισμό και πως αν δεν τον κάνουμε εξώφυλλο δεν θα μας ξαναδιαβάσει. Και δεν είναι άλλος από τον αντιπρόεδρό μας SV1RLC Θανάση Σκεπετάρη.

Υποκύψαμε λοιπόν στις πιέσεις του και τον «πρωτοκολλήσαμε». Γιατί επιτέλους έχουμε καλοκαίρι και χατίρια δεν χαλάμε. Μπορεί οι θερμοκρασίες να ανεβαίνουν, όχι όμως και οι πιέσεις.

Να ανεβαίνει όμως η διάθεσή μας για νέα πράγματα, νέες εμπειρίες και φυσικά, δράσεις, βελτιώσεις και πολλές πολλές εξορμήσεις. Και αφού οι εξορμήσεις οι καλοκαιρινές θα συνεπάγονται και με μπάνιο και παραλία ως επί το πλείστον, τι πιο ευχάριστο από το διάβασμα του φύλλου μας.

Γιατί τι άλλο να χρειάζεσαι στην παραλία ή στο βουνό όπου θα βρίσκεσαι. Αεράκι, καφεδάκι και μπΕ.Ρ.Δ.Ε.ματα. Πάμε για μια όμορφη καλοκαιρινή εξόρμηση στις σελίδες του φύλλου μας.

Κρατηθείτε λοιπόν γερά.

Απογειωνόμαστε!!

Η φωνή του προέδρου!!

Το καλοκαιράκι έφτασε και η διάθεση ανεβαίνει. Νέα πράγματα και δραστηριότητες ανακαλύπτουμε ο καθένας μας για να περνά όλο και πιο διασκεδαστικά ο χρόνος μας. Αγώνες δρόμου, Dxpeditions, ειδικά διακριτικά, ραδιοχώρες και πολλά πολλά άλλα. Θέλουμε την στήριξή σας διότι μπορεί οι διακοπές να ξεκίνησαν, ο SZ1A δεν σταματά πουθενά.

Panetoliko mountain trail run εν όψη και τέρμα τα γκάζια στις αναβαθμίσεις της ενώσεώς μας. Το R6 παρόν και πάλι στις επικοινωνίες μας.

Ευχόμαστε από καρδιάς χαρούμενες διακοπές, καλό και όμορφο καλοκαίρι πολλά μπάνια και βόλτες και φυσικά πολλά και σπάνια QSOs. Γιατί ο ραδιοερασιτέχνης δεν σταματά πουθενά.

Καλή ξεκούραση σε όλους.
73 de SV1CQK !!

ΕΚΠΟΜΠΗ ΑΣΥΡΜΑΤΟΥ Π.Ν.Μ. Θ/Κ Γ. ΑΒΕΡΩΦ

SV1RRX, Σωτήριος Μουτόπουλος

Την 16 Μαΐου 2024, λειτούργησε επί του Θ/Κ Γεώργιος Αβέρωφ, Ραδιοερασιτεχνικός Σταθμός ύστερα από 113 χρόνια από την ύψωση της Ελληνικής Σημαίας και χρησιμοποιήθηκε το διακριτικό κλήσης SZ1AB, δηλαδή το τελευταίο διακριτικό κλήσης του πλοίου διαμορφωμένο σε ραδιοερασιτεχνικό.

Ραδιοερασιτέχνες από όλο τον κόσμο είχαν την ευκαιρία να επικοινωνήσουν με το πλοίο και να λάβουν την κάρτα επιβεβαίωσης της επαφής με τα στοιχεία αυτής και την ιστορία του πλοίου.

Οι επαφές αυτές έγιναν σε τηλεγραφία (κώδικας Μορς), φωνή και ψηφιακές διαμορφώσεις, σύμφωνα με τη νομοθεσία και την ραδιοερασιτεχνική πρακτική. Πρόθεση ήταν το διακριτικό κλήσης του πλοίου να είναι στον αέρα κατά τις σημαντικές ημερομηνίες για την χώρα και το ΠΝ και κατά τη διάρκεια συναφών ραδιοερασιτεχνικών εκδηλώσεων.

Το Ιστορικό Ελληνικό Θωρηκτό Γεώργιος Αβέρωφ καθελκύστηκε στις 12 Μαρτίου 1910 και στις 16 Μαΐου 1911 υψώθηκε η Ελληνική Σημαία σε αυτό.

Μέχρι τον παροπλισμό του το 1952, χρησιμοποίησε τρία διακριτικά κλήσης, ανάλογα με τα ισχύοντα κάθε εποχής. Ειδικότερα, από τη δεκαετία του 1930, το Θ/Κ Γεώργιος Αβέρωφ, χρησιμοποίησε το διεθνές διακριτικό κλήσης SZAB.

Ο Ρ/Ε σταθμός του Π.Ν.Μ. Θ/Κ Γ. ΑΒΕΡΩΦ λειτούργησε στις υποζώνες συχνοτήτων της Υπηρεσίας Ραδιοερασιτέχνη, από τους 7 MHz ως τους 30 MHz, σε διαμορφώσεις SSB, CW και FT-8, σύμφωνα με την εθνική νομοθεσία (Κανονισμός λειτουργίας ερασιτεχνικών σταθμών ασυρμάτου, Νόμος 1969/2011 και τον Εθνικό Κανονισμό Κατανομής Ζωνών Συχνοτήτων, ΕΚΚΖΣ, Νόμος 6474/2021)

Μηνιαία εφημερίδα «μπΕ.Ρ.Δ.Ε.ματα»

Πνευματική Ιδιοκτησία: Ένωση Ραδιοερασιτεχνών Δυτικής Ελλάδας (Ε.Ρ.Δ.Ε.)

Πρόεδρος Ε.Ρ.Δ.Ε.: Αθανάσιος Καψάλης (SV1CQK)
Εκδότης-Αρχισυντάκτης: Σωτήριος Μουτόπουλος (SV1RRX)- sv1rrx@gmail.com
Τηλέφωνο: 6977137658
Email: sz1a@gmail.com
Ιστοσελίδα: https://sz1a.org/
Γραφεία: Πρώην Κοινοτικό Κατάστημα, Καμαρούλα Αγρινίου
Σταθμός: Κοκκινόλογγος Σαργιάδας Αγρινίου
Φύλλο: 3 – 1η Ιουνίου 2025

Τιμή φύλλου: 1 Ευρώ

SX9G Νήσος Γαύδος, EU-187

Από τις **24 έως τις 29 Ιουλίου 2025**, μια διεθνής ομάδα ραδιοερασιτεχνών θα κατακλύσει τη νήσο **Γαύδο**, **το νοτιότερο σημείο της Ευρώπης**, για μια μοναδική αποστολή. Υπό την κλήση **SX9G**, η ομάδα θα συμμετάσχει στον διεθνή διαγωνισμό **IOTA** (Islands On The Air) στις **26-27 Ιουλίου,** προσφέροντας στους ραδιοερασιτέχνες παγκοσμίως την ευκαιρία να επικοινωνήσουν με αυτό το σπάνιο και απομακρυσμένο νησί, που φέρει τον κωδικό **EU-187**. Σε αυτό το άρθρο, παρουσιάζουμε αναλυτικά την αποστολή, τη σημασία του διαγωνισμού IOTA, καθώς και πληροφορίες για την ομάδα και τη διαδικασία **QSL**.

Η Γαύδος είναι ένα μικρό νησί νότια της Κρήτης, με έκταση μόλις 29 τετραγωνικά χιλιόμετρα και πληθυσμό περίπου 50 μόνιμων κατοίκων. Είναι **το νοτιότερο γεωγραφικό σημείο της Ευρώπης**, γεγονός που την καθιστά μοναδικό προορισμό τόσο για τουρίστες όσο και για ραδιοερασιτέχνες. Το νησί διαθέτει ελάχιστες υποδομές, με περιορισμένη πρόσβαση σε ηλεκτρικό ρεύμα, που προέρχεται κυρίως από ηλιακή ενέργεια ή γεννήτριες, και σύνδεση με την Κρήτη μέσω μικρών πλοίων. Η απομόνωσή της, σε συνδυασμό με την παρθένα φυσική ομορφιά, καθιστά τη Γαύδο έναν ιδανικό προορισμό για αποστολές IOTA.

Η αποστολή **SX9G** αποτελείται από μια έμπειρη και πολυεθνική ομάδα δέκα ραδιοερασιτεχνών:
SV1JG (Cliff Sakalis, Ελλάδα) – Επικεφαλής και **QSL manager**
SV1ENG (Γιάννης, Ελλάδα) **SV1GE** (Γιώργος, Ελλάδα) **SV1DPJ** (Βασίλης, Ελλάδα)
SV1YU (Μάνος, Ελλάδα) **DD2CW** (Γερμανία) **HB9EBC** (Ελβετία)
ON3UN (Βέλγιο)**VK2IR** (Tommy, Αυστραλία) **G0PZA** (Ηνωμένο Βασίλειο)

Τους ευχόμαστε καλή επιτυχία και πολλά πολλά QSOs!!

Είναι γάτα ο…΄΄κοντός΄΄ με τη γραβάτα.

«Θα τη σηκώσουμε»

SV1RRX, Σωτήριος Μουτόπουλος

- Έλα Φάρος (SY1DOB) που είσαι καλημέρα.
- Έλα ρε Μολώνη (SV1CQM) τι έγινε καλημέρα.
- Πάμε για το σταθμό; Θα βάλουν την κεραία.
- Πάμε ρε, ναι έλα να με πάρεις.
- Έγινε θα τα πούμε.

Με την κεραία να «κείτεται» στο έδαφος σχεδόν ένα μήνα και κάτι και καθώς πλησίαζε το CQ WW WPX CW 2025, η απόφαση ήταν μονόδρομος. «Θα την σηκώσουμε» Τεχνογνωσία είχαμε, τέχνη είχαμε, χέρια είχαμε και υποστήριξη επίσης. Έλειπε όμως κάτι. Το πιο σημαντικό μας χαρτί. Ο άνθρωπος που θα ανέβαινε στον νέο μας πύργο για να την τοποθετήσει. Ήταν ο Χοτέλιας SV1HKH που ανέβαινε το πάλε ποτέ, αλλά βλέπεις τον έπιασε το πιστολίδι τελευταία και έχει πάρει σβάρνα τα χρυσά κύπελλα (διακρίσεις στην σκοποβολή).

Αφού ετοιμάστηκε το μαγγανάκι, τοποθετήθηκε με τον σκελετό που έφτιαξε ο αντιπρόεδρός μας SV1RLC και δοκιμάστηκε εκτενώς για την αρτιότητά του, ο πύργος περίμενε διακαώς το άλλο του μισό. Την κεραία του.

Τότε εμφανίζονται δυο τύποι. Ένας αδύνατος και ένας κοντός. Και δεν ήταν άλλοι από τους SV1CQM και SY1DOB. Ο Σπύρος και ο Γιώργος. « Εσείς οι δύο στον πύργο.» τους απευθύνθηκε ο πρόεδρος. Και αυτοί τον άκουσαν χωρίς κανέναν δισταγμό. Φόρεσαν τον εξοπλισμό τους και σκαρφάλωσαν στο πύργο.

Με την καθοδήγηση του SV1DPJ , το σχέδιο ήταν να ανέβει η κεραία με τροχαλίες και να βιδωθεί, κατευθύνοντάς την από κάτω με σκοινιά με τον «κόμπο του κλέφτη». Σιγά σιγά και με πολύ κόπο ανέβηκε και η κεραία και το σχέδιο έφτασε στην τελική του φάση. Στο πιο δύσκολο σημείο. Το κεντράρισμα της κεραίας με τον ρότορα και το βίδωμα της.

Όλα πήγαν καλά και φυσικά η κεραία ήταν έτοιμη για να παίξει. Γίνανε και οι σχετικές μετρήσεις της κεραίας και της καθόδου και το αποτέλεσμα ήταν πέραν του ικανοποιητικού. Σχεδόν άριστο!!

Για την τιμή των συχνοτήτων να ευχαριστήσουμε τους SV1CQMκαι SY1DOB που χωρίς αυτούς τίποτα δεν θα είχε γίνει. Τους SV1CQK, SV1CQG, SV1DPI για την υποστήριξη και την τεχνική καθοδήγηση, τον SV1DPJ και SV1TBW για την έκβαση του έργου και τους SV1CIB, SV1TIQ, SV1RRX για την αμείωτη εργασία τους.

«Ο πύργος περίμενε διακαώς το άλλο του μισό. Την κεραία του.»

Γιατί δεν μετράει μόνο το ύψος, θέλει και πυγμή και θάρρος.

Καλά QSOs και πολλά ευχαριστήρια στους SV1CQM Σπύρο Μολώνη και SY1DOB Γιώργο Χρυσικό.

ΤΕΧΝΙΚΟ ΑΡΘΡΟ

Μονομπαντική κεραία DELTA LOOP

SV1AER, Κωνσταντίνος Παναγιωτόπουλος

Η κεραία DELTA LOOP είναι ένα ισόπλευρο τριγωνικό σύστημα, σχεδιασμένο για μία μόνο ραδιοφωνική μπάντα (monobander), με συνολικό μήκος ίσο με το μήκος κύματος (λ) της επιθυμητής μπάντας.

Για την προσαρμογή της κεραίας στον πομποδέκτη, χρησιμοποιείται τμήμα ομοαξονικού καλωδίου 75 Ohm, μήκους ίσου με το ένα τέταρτο του μήκους κύματος της ίδιας μπάντας (λ/4).

Για τον ακριβή υπολογισμό του φυσικού μήκους αυτού του τμήματος, είναι απαραίτητο να γνωρίζουμε τον συντελεστή ταχύτητας (velocity factor) του συγκεκριμένου ομοαξονικού καλωδίου — δηλαδή τον λόγο της ταχύτητας διάδοσης του ηλεκτρομαγνητικού κύματος στο καλώδιο, σε σχέση με την ταχύτητα του φωτός στο κενό.

Μετά το τμήμα προσαρμογής (λ/4), ακολουθεί ομοαξονικό καλώδιο 50 Ohm οποιουδήποτε πρακτικού μήκους, το οποίο συνδέεται απευθείας στον πομποδέκτη.

Η κεραία Delta Loop είναι μια αποδοτική και "ήσυχη" κεραία, κατάλληλη για σταθερές εγκαταστάσεις, ιδανική για DX επικοινωνίες, αλλά απαιτεί χώρο και προσεκτική εγκατάσταση. Αν έχεις χώρο και θέλεις καλή απόδοση και χαμηλό θόρυβο, είναι εξαιρετική επιλογή.

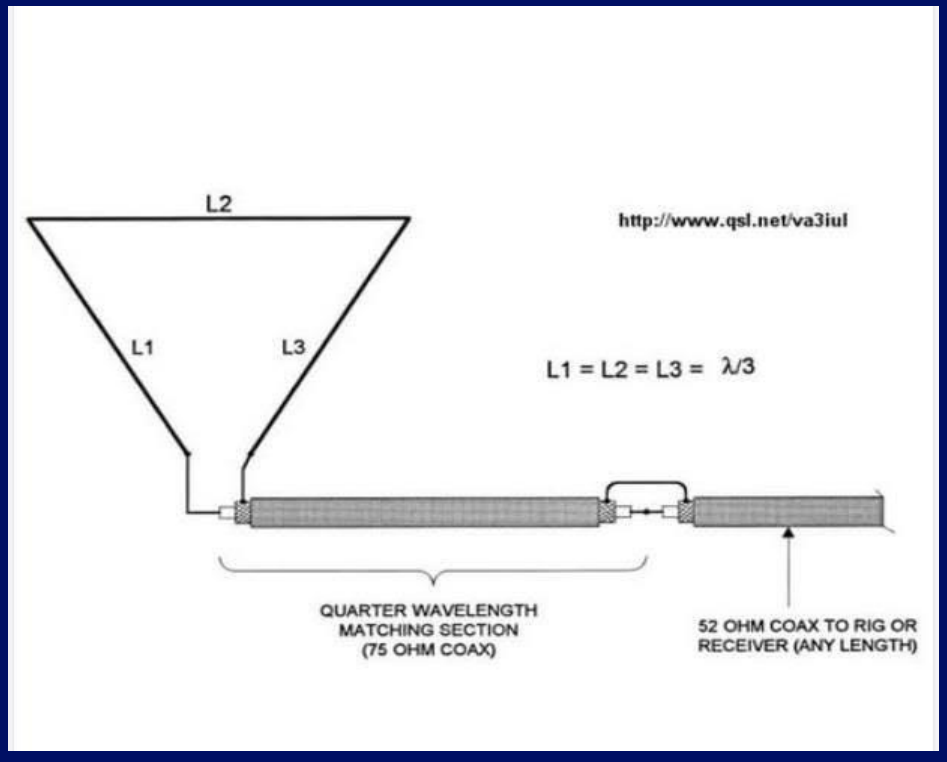

ΤΕΧΝΙΚΟ ΑΡΘΡΟ

Κατασκευή μονόπολο τύπου End Fed

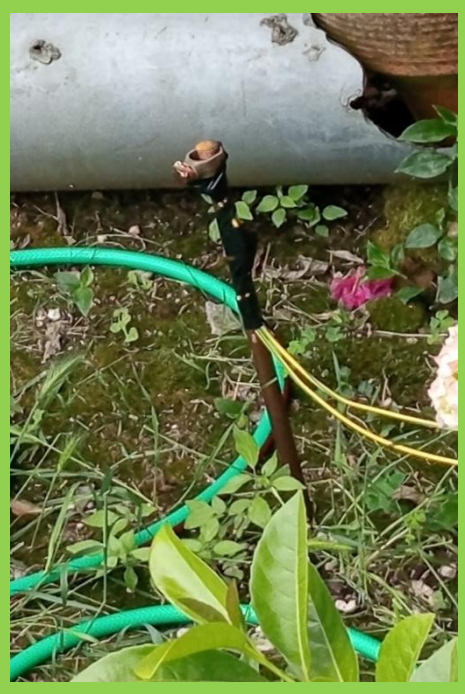

Δημιουργία
SV1TBW, Δημήτρης Προβίδας

Ένα μονόπολο τύπου End fend είχαμε την ευκαιρία να δούμε την τοποθέτησή του στο σπίτι του SV1TNE Κώστα Κατσάδα δημιουργίας του SV1TBW Δημήτρη Προβίδα.

Πιο συγκεκριμένα το μονόπολο είναι συνολικού μήκους 41 μέτρων από 2.5mm καλώδιο σε ύψος 6 μέτρων από το έδαφος γειωμένο. Στο έδαφος τοποθετήθηκε χάλκινη δοκός 1 μέτρου ως γείωση. Η σύνδεση του μονόπολου έγινε σε balun 49:1 δημιουργία και αυτό του SV1TBW.

Είναι για τις μπάντες από τα 80μ. έως και τα 6μ. Η δοκιμή έγινε στο βραχέο του SV1TNE ένα ICOM IC-7300.

Εξαιρετική απόδοση σε όλες τις μπάντες όπως έδειχνε και όπως φυσικά έχει εξελιχθεί η επίδοση του νεοφερμένου μας συνάδελφου.

Πολλά και μακρινά QSOs φίλε Κώστα!!

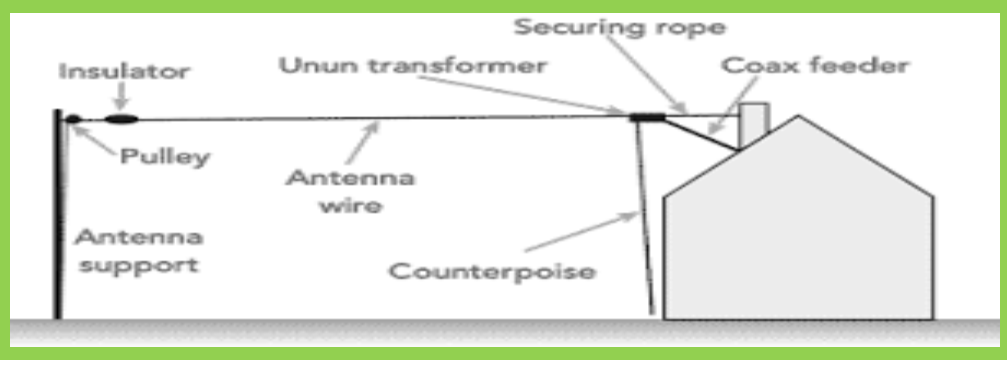

No limits!!

CQ WW WPX CW CONTEST 2025, 24-25 ΜΑΪΟΥ 2025

SV1RRX, Σωτήριος Μουτόπουλος

Το σαββατοκύριακο 24-25 Μαΐου 2025 στον SZ1A συμμετείχαμε στο CQ WW WPX CW 2025 διαγωνισμό στην λειτουργία του κώδικα του Morse.

Από την Παρασκευή το πρωί ο σταθμός μας άρχισε να επανδρώνεται καθώς οι χειριστές του σταθμού μας κατέφθαναν. Περιμέναμε περισσότερους ραδιοερασιτέχνες αλλά λόγω ανειλημμένων υποχρεώσεων δεν τα κατάφεραν να είναι στο σταθμό μας.

Η ομάδα των χειριστών πλαισιώθηκε από τους SV1DPJ, SV1BJW, SV1CDN, SV1CIB, SV1DKD και τον G0PZA, τον φίλο μας Garro. Οι απαιτήσεις πολλές, οι χειριστές λίγοι. Λίγοι και καλοί, που λέει και ο λαός μας.

Όλα κύλισαν ομαλά και διασκεδαστικά. Η 20άρα μετά την βελτίωσή της και με νέα θέση, πιο ψηλά πλέον, έδειξε τα «δόντια» της. Τα μηχανήματα του σταθμού ανταπεξήλθαν στις απαιτήσεις των χειριστών τους, δείχνοντας για άλλη μια φορά το καλό στήσιμο του σταθμού.

Τα μεσάνυχτα του Σαββάτου το πρόγραμμα που χρησιμοποιούσαμε για τις επαφές κράσαρε καθώς δεν δεχόταν τις συχνότητες του εξοπλισμού. Μας καθυστέρησε αρκετά και μας στέρησε πολύτιμους βαθμούς από το σκορ.

Επανεκκίνηση σε μηχάνημα και υπολογιστές και όλα στην εντέλεια. Το σκορ ξέφυγε τις πρωινές ώρες της Κυριακής και εκτοξεύτηκε σε σημείο ρεκόρ. Οι χειριστές μας το τρέχανε… δίχως όρια!!

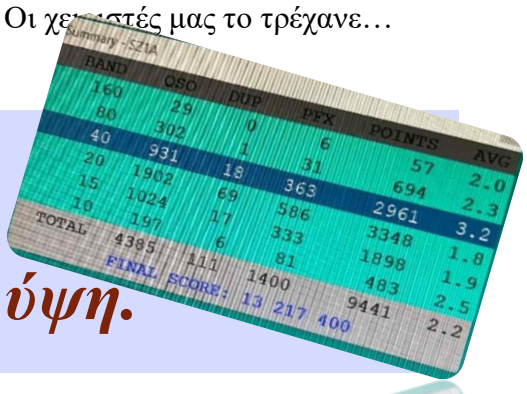

BAND	QSO	DUP	PFX	POINTS	AVG
160	29	0		57	2.0
80	302	1	6	694	2.3
40	931	18	31	2961	3.2
20	1902	69	363	3348	1.8
15	1024	17	586	1898	1.9
10	197	6	333	483	2.5
TOTAL	4385	111	81	9441	2.2

FINAL SCORE: 13 217 400

Η αδρεναλίνη χτυπούσε κόκκινο.
Η ικανοποίηση και η ευχαρίστηση ήταν στα ύψη.

Την ομάδα πλαισίωσαν και οι υποστηρικτές του σταθμού μας. Ο πρόεδρός μας SV1CQK μαζί με τον SV1BDO που μερίμνησαν για την γευστική ικανοποίηση των χειριστών. Οι SV1CQG, SV1HKH, SV1TIG, SV1RLC και SV1RRX για την ομαλή λειτουργεία του σταθμού σε θέματα διαχείρισης και ο πάντα σε ετοιμότητα τεχνικός μας έφορος SV1TBW.

Τους ευχαριστούμε όλους για τον κόπο τους και την προσπάθεια που κατέβαλαν για να επιτευχθεί το σκορ αυτό και να ανέβει και πάλι ψηλά ο SZ1A. Τους περιμένουμε όλους και πάλι από Οκτώβριο για ακόμα μεγαλύτερες διακρίσεις.

Γιατί οι αριθμοί μπορεί να λένε πάντα την αλήθεια, αλλά αυτό που μετρά είναι η ψυχή με το πάθος και την πυγμή.

Και η ψυχή του SZ1A δεν έχει όρια!!
Δίχως όρια!! No limits!!

Εισαγωγή στην Τεχνητή Νοημοσύνη – Και Πώς Μπορούμε να τη Χρησιμοποιήσουμε στον Ραδιοερασιτεχνισμό

SV1DKD, Ανδρέας Γεωργακόπουλος

Η Τεχνητή Νοημοσύνη (Artificial Intelligence ή AI) είναι κάτι που όλοι έχουμε ακούσει. Πολλοί τη φαντάζονται ακόμα ως μια μελλοντική τεχνολογία, χρήσιμη μόνο για επιστήμονες, μεγάλες εταιρείες ή υπερσύγχρονους υπολογιστές. Στην πραγματικότητα όμως, η Τεχνητή Νοημοσύνη έχει γίνει πλέον μέρος της καθημερινότητάς μας και είναι προσβάσιμη σε όλους. Ακόμα και σε εμάς, τους ραδιοερασιτέχνες.

Ίσως πολλοί από εσάς την έχετε ήδη χρησιμοποιήσει χωρίς να το καταλάβετε. Αν έχετε συνομιλήσει με το ChatGPT στο διαδίκτυο, έχετε χρησιμοποιήσει το Microsoft Copilot για να γράψετε ένα email ή έχετε δοκιμάσει το Gemini της Google ή το Grok της xAI, τότε έχετε ήδη έρθει σε επαφή με την Τεχνητή Νοημοσύνη. Αυτά τα εργαλεία βασίζονται σε κάτι που ονομάζεται μεγάλα γλωσσικά μοντέλα (large language models). Είναι έξυπνα υπολογιστικά συστήματα που εκπαιδεύονται «διαβάζοντας» τεράστιες ποσότητες κειμένων από το διαδίκτυο, άρθρα, βιβλία, ιστότοπους και πολλά άλλα. Μέσα από αυτή τη διαδικασία μαθαίνουν πώς χρησιμοποιούμε τη γλώσσα, πώς διατυπώνουμε ερωτήσεις και πώς εξηγούμε έννοιες. Βλέπουν πρότυπα, κάνουν συσχετίσεις μεταξύ πληροφοριών και καταλήγουν σε χρήσιμα συμπεράσματα. Το αποτέλεσμα είναι απαντήσεις σε φυσική, καθημερινή γλώσσα, σχεδόν σαν να μιλάς με έναν έμπειρο συνάδελφο.

Το AI είναι επίσης εξαιρετικά εύκολο στη χρήση. Μπορείτε να μπείτε απλά στη σελίδα chat.openai.com ή να κατεβάσετε την εφαρμογή **ChatGPT** στο κινητό σας. Αρκεί να πληκτρολογήσετε μια ερώτηση σε απλή γλώσσα και μέσα σε λίγα δευτερόλεπτα θα λάβετε μια χρήσιμη και κατανοητή απάντηση. Δεν χρειάζονται τεχνικές γνώσεις. Γράψτε όπως θα ρωτούσατε έναν συνάδελφο.

Και τι μπορεί να προσφέρει η Τεχνητή Νοημοσύνη στον ραδιοερασιτεχνισμό;

Η απάντηση είναι: **πάρα πολλά**.

Για παράδειγμα, μπορείτε να τη ρωτήσετε: «Εξήγησέ μου βήμα-βήμα πώς να κατασκευάσω ενα δίπολο για τα 40 μέτρα και δώσε μου τις διαστάσεις για να κόψω τα σύρματα».

Μέσα σε δευτερόλεπτα, θα σας δώσει ακριβείς οδηγίες, με υπολογισμένα μήκη, προτάσεις για balun και οδηγίες συντονισμού. Μπορεί επίσης να βοηθήσει στη σύνταξη CQ call buffer/macro/script, στην περίληψη στόχων διαγωνισμών, στην πρόβλεψη διάδοσης, και στη επεξεργασία και διόρθωση logs.

Στο SZ1A έχουμε ήδη βρει πρακτικές χρήσεις της Τεχνητής Νοημοσύνης. Μας έχει βοηθήσει στην ανάλυση δεδομένων από σαρώσεις φίλτρων ζώνης διέλευσης (bandpass filters), και έχει προτείνει τρόπους μείωσης απωλειών στην αλυσίδα RF του σταθμού. Αυτές οι διαδικασίες, που παλιότερα απαιτούσαν ατελείωτο χρόνο, τώρα γίνονται γρηγορότερα και καταγράφονται πιο καθαρά και οργανωμένα. Πρόσφατα, χρησιμοποιήσαμε το AI για να δημιουργήσουμε το πρόγραμμα βαρδιών στον διαγωνισμό CQ WPX CW. Αν και φαίνεται απλό, είναι ιδιαίτερα δύσκολο, καθώς οι χειριστές δεν είναι όλοι διαθέσιμοι όλο το 24ωρο και οι στόχοι του διαγωνισμού απαιτούν ακριβή σχεδιασμό και ξεκούραση. Το AI διαχειρίστηκε σωστά τις παραμέτρους και με μόλις έξι χειριστές πέτυχε να δημιουργήσει πρόγραμμα με 12ωρα διαλείμματα ανάμεσα στις βάρδιες. Αυτό θα ήταν πονοκέφαλος να λυθεί με το χέρι - κι όμως, λειτούργησε εξαιρετικά, με ελάχιστες τροποποιήσεις.

Πέρα από τον σχεδιασμό και την οργάνωση, η Τεχνητή Νοημοσύνη αρχίζει να φέρνει επανάσταση και στην **επεξεργασία ραδιοσημάτων**. Ένα από τα πιο εντυπωσιακά παραδείγματα για τον ραδιοερασιτεχνισμό είναι το **πρόγραμμα RM-Noise**. Χρησιμοποιεί AI και μηχανική μάθηση (machine learning) για να καθαρίζει τα σήματα από θόρυβο στις HF μπάντες. Το αποτέλεσμα είναι συχνά **εντυπωσιακό!** με βελτίωση του λόγου σήματος προς θόρυβο έως και 10 φορές.

Κάτι τέτοιο δεν το έχουν καταφέρει παραδοσιακά φίλτρα, DSP ή ακόμα και τα πιο εξελιγμένα SDR. Το AI βασισμένο φιλτράρισμα λειτουργεί με εντελώς νέο τρόπο: **μαθαίνει να ξεχωρίζει τα χρήσιμα σήματα από τον θόρυβο, δυναμικά, σε πραγματικό χρόνο, και ενισχύει μόνο αυτό που έχει σημασία**. Είναι σαν να έχεις έναν ανθρώπινο εγκέφαλο στη θέση του φίλτρου. Είναι σχεδόν βέβαιο ότι τέτοιες τεχνολογίες θα ενσωματωθούν στα μελλοντικά μοντέλα πομποδεκτών από τις μεγάλες κατασκευάστριες εταιρείες. Μπορείτε να κατεβάσετε το RM-Noise και να το δοκιμάσετε στον δικό σας σταθμό εδώ: https://ournetplace.com/rm-noise/ - το πρόγραμμα ενημερώνεται διαρκώς.

Αυτό δεν είναι επιστημονική φαντασία. Είναι εργαλεία που μπορούμε να χρησιμοποιήσουμε σήμερα. Είτε κάνετε κάποια ανάλυση, είτε οργανώνετε συμμετοχή σε διαγωνισμό, είτε σχεδιάζετε κεραία, είτε προσπαθείτε να ξεχωρίσετε ένα ασθενές σήμα μέσα στον θόρυβο, το AI μπορεί να σας δώσει ένα σημαντικό πλεονέκτημα. Δεν έρχεται να αντικαταστήσει τη γνώση σας. Είναι ένα νέο εργαλείο, και όπως κάθε καλό εργαλείο, απλώς σας βοηθά να κάνετε τη δουλειά σας καλύτερα και πιο αποδοτικά.

Ο ρυθμός με τον οποίο εξελίσσεται η Τεχνητή Νοημοσύνη είναι πραγματικά εντυπωσιακός. Κάθε εβδομάδα, και μερικές φορές κυριολεκτικά κάθε μέρα, παρατηρούμε νέα άλματα στην ποιότητα, την ακρίβεια και τις δυνατότητες των εργαλείων AI. Από τη βελτίωση της κατανόησης της γλώσσας μέχρι τη δημιουργία εικόνων, τη λήψη αποφάσεων ή την επεξεργασία ήχου, η πρόοδος είναι συνεχής και ταχύτατη. Είναι εντυπωσιακό να βλέπει κανείς πώς ένα εργαλείο που πριν λίγους μήνες έδινε απλές απαντήσεις, τώρα μπορεί να αναλύει, να εξηγεί και να υποστηρίζει τον χειριστή με τρόπους που δεν φανταζόμασταν. Και το πιο συναρπαστικό είναι ότι αυτή η εξέλιξη δεν φαίνεται να επιβραδύνεται. Έρχεται ο εξολοθρευτής άραγε;

Πρόεδρος Ε.Ρ.Δ.Ε.
SV1CQK

Αντιπρόεδρος Ε.Ρ.Δ.Ε.
SV1RLC

Ο ραδιοερασιτεχνισμός ήταν πάντα συνδεδεμένος με την περιέργεια, τον πειραματισμό, την εξερεύνηση και την καινοτομία. Μέσα σε αυτό το πνεύμα, η Τεχνητή Νοημοσύνη ταιριάζει απόλυτα. Δεν απειλεί το χόμπι μας. Μας προσφέρει μια νέα ευκαιρία να μάθουμε, να πειραματιστούμε και να εξελιχθούμε. Το μέλλον του ραδιοερασιτεχνισμού παραμένει στα χέρια μας, απλώς τώρα έχουμε δίπλα μας έναν βοηθό που δεν κοιμάται ποτέ και είναι πάντα έτοιμος να βοηθήσει.

Δοκιμάστε το και εσείς. Ρωτήστε το ό,τι πάντα θέλατε να μάθετε! Είναι πολύ πιθανό να σας εντυπωσιάσει με τη γνώση και τη βοήθεια που μπορεί να σας προσφέρει.

**οι εικόνες αυτού του άρθρου είναι φτιαγμένες με το ChatGPT και δεν είναι αληθινές (Τεχνική Νοημοσύνη)*

Τεχνικός Έφορος
SZ1A
SV1TBW

Φωτογραφικές … ραδιο-ανησυχίες!!

SV1CQN- Κώστας Καρακώστας

SV1CQN- Κώστας Καρακώστας

SV1CQG- Κώστας Γκουρνέλος

SV1CQG- Κώστας Γκουρνέλος

Σε αυτή την σελίδα θα δημοσιεύουμε τις φωτογραφίες των ανήσυχων φίλων ραδιοερασιτεχνών- καλλιτεχνών.

Θέμα του φύλλου του Ιουνίου:

Λίμνες

Ευχαριστούμε για την διάθεση των φωτογραφιών τους.

SV1RRX- Σωτήριος Μουτόπουλος

Η δύναμή της...είσαι εσύ!!

Γράψε το δικό σου άρθρο και μεγάλωσε το επόμενο φύλλο!

Αποστολή άρθρων στο sv1rrx@gmail.com

Εύθυμα και...ωραία!! {γέλιο μέχρι δακρύων}

Ο νέος Μπετόβεν

- Έχει προοπτικές στην μουσική το παιδί μου δάσκαλε;
- Τον Μπετόβεν τον ξέρετε;
- Τόσο καλός;
- Από κάτι τέτοιους πρέπει να κουφάθηκε.

Η τούρτα

- Η τούρτα λείπει από το ψυγείο
- Την είχες κόψει λίγο στραβά και είπα να κόψω λίγο για να την ισιώσω.
- Και την έφαγες όλη;
- Αφού με ξέρεις. Ούτε μια ευθεία γραμμή δεν μπορώ να τραβήξω.

CONTESTS… Ιουνίου

Πηγή: www.contestcalendar.com (WA7BNM)

1. **All Asian DX Contest, CW:** **0000Z, Jun 21 to 2400Z, Jun 22**
2. **SMIRK Contest:** **0000Z, Jun 21 to 2400Z, Jun 22 CW, Phone, Digital 6m Only**
3. **Pajajaran Bogor DX Contest:** **0000Z-2359Z, Jun 21 SSB only, 80, 40, 20, 15, 10m**
4. **IARU Region 1 50 MHz Contest:** **1400Z, Jun 21 to 1400Z, Jun 22**
5. **LZ International 6-Meter Contest:** **1400Z, Jun 21 to 1400Z, Jun 22, CW, SSB**
6. **His Maj. King of Spain Contest, SSB:** **1200Z, Jun 28 to 1200Z, Jun 29, SSB, 160, 80, 40, 20, 15, 10m**
7. **ARRL Field Day:** **1800Z, Jun 28 to 2100Z, Jun 29**

Σταθμός contest SZ1A στον Κοκκινόλογγο Αγρινίου

ΑΝΟΙΧΤΑ κάθε Σάββατο- Κυριακή

Γραφεία συλλόγου στην Καμαρούλα Αγρινίου

ΑΝΟΙΧΤΑ κάθε Τετάρτη μετά τις 18:00

www.sz1a.org

Η επιστροφή του ασώτου

Επίσκεψη του SV1BDO στον SZ1A

SV1RRX, Σωτήριος Μουτόπουλος

Μια όμορφη έκπληξη μας περίμενε το σαββατοκύριακο 3- 4 Μαΐου 2025 στον SZ1A. Μετά από μια μακρά αποχή του από το σταθμό μας, ήταν η ώρα της επιστροφής του. Και αυτός δεν είναι άλλος από τον καλό μας φίλο και εξαίρετο μάγειρα εξειδικευμένο στα πικάντικα μπινελίκια SV1BDO Σωτήρη Κατσιμακλή.

Και δεν ήρθε μόνο επειδή του έλειψε ο σταθμός αλλά μας έφερε και τα καλούδια του. Το μαγγανάκι της 20άρας κεραίας. Το τερπνόν μετά του ωφελίμου λοιπόν. Τον υποδεχτήκαν με χαρά οι SV1CQK και SV1CQG και αργότερα φούντωσε η παρέα με τους SV1TIQ, SV1RLC και SV1RRX.

Τσίπουρα και μπινελίκια ανέβασαν την διάθεση και οι κουβέντες πήγαν και ήρθαν. Σχέδια και μετρήσεις για την αποπεράτωση της 20άρας και για πολλά αλλά.

Τον ευχαριστούμε που ήρθε και να μην σταματήσει ποτέ να έρχεται όσο μπορεί και τον αφήνουν οι υποχρεώσεις του.

Ο Σώτος ο Άσωτος.

G3XTT – SV1BDO

SV1BDO